Shop-Bestellnummer
EB15412692

24.04.2024/02:31

https://www.eibabo.at/obo/abzweig-links-oka-g30040150fbl-eb15412692

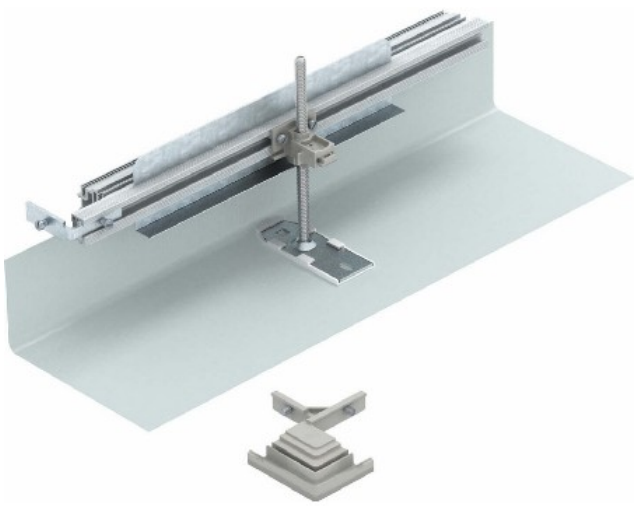

Abzweig links OKA-G30040150FBL

OBO
OKA-G30040150FBL
7423952
4012195651307 EAN/GTIN

138,64 EUR inkl. MwSt.**
zzgl. **Versandkosten**

14-16 Tage* (AUT)

Abzweig links OKA-G30040150FBL Breite 300mm, Min. Estrichhöhe 40mm, Nivellierbereich 0 ... 110mm, Werkstoff Seitenwand/Bodenwanne Stahl, Oberfläche Seitenwand/Bodenwanne sonstige, Für die bauseitige Herstellung eines Kanalabzweiges als 90° Winkel nach links. Mit allen zur Montage notwendigen Teilen. Passend zu den Kanalsystemen OKA-G und OKA-W.

IHRE VORTEILE

WELTWEITER HANDEL
Imagefilm eibmarkt®

99% KUNDENZUFRIEDENHEIT
> 500.000 Kunden weltweit

DHL TRACK & TRACE
Sendungsverfolgung

REKLAMATIONSABWICKLUNG
Kulant und 100% sicher

25 JAHRE ERFAHRUNG
Im weltweiten Versandhandel

AUFTRAGS LIVE CHAT
Mit Auftragshistorie

KURZE LIEFERZEIT
Lagerware

RÜCKERSTATTUNG
Innerhalb von 14 Tagen

DATENSCHUTZ
Garantie

© 1997-2024 eibmarkt.com GmbH - Kemmlerstrasse 1 - 08527 Plauen - Deutschland

eibabo® und **eibmarkt®** sind eingetragene Schutzmarken der EIBMARKT® GmbH Holding (www.eibmarkt.de). eibabo® ist eine Unternehmung der eibmarkt.com GmbH.
eibmarkt.com GmbH ist eine 100% Tochtergesellschaft der EIBMARKT® GmbH Holding.

* Hinweis zur Lieferzeitangabe: Tag = Montag bis Freitag, kein Feiertag in Bayern oder Sachsen. Warenauslieferungen erfolgen auch samstags (DHL).
** Zahlarten können länderspezifisch abweichen. Alle Preise zzgl. Versand und exklusive Zölle oder sonstiger Zusatzkosten (Einfuhrumsatzsteuer) bei Lieferungen außerhalb der EU.
*** Ersparnis gegenüber UVP = Unverbindliche Preisempfehlung des Herstellers. UVP ist der Preis, der dem Handel vom Hersteller, Importeur oder Großhändler als Weiterverkaufspreis an den Kunden empfohlen wird. Der UVP wird auch als Listenpreis bezeichnet und ist definiert als der höchstmögliche Preis, den ein Käufer für ein bestimmtes Produkt vor jeglichen Rabatten zahlen würde (Quelle der Bruttolistenpreise: Deutschland).

eibabo® der Smart Home Technikshop
eibabo® Elektroartikel günstig im Internet bestellen
eibabo® Elektroartikel online günstig kaufen